datasheet
Version 1.0.1

DW-P10

2MP 電動バリフォーカル ドーム型 ネットワークカメラ

※本体希望小売価格 ： オープン

POINT［特徴］

- 2MP、1/2.8 インチ CMOS センサーを搭載
- 映像圧縮方式：Advanced.265 / H.265 / H.264 / MJPEG 対応
- Starlight：低照度環境でも超高画質をサポート
- スマート IR：照射距離 最大 40m
- WDR（ワイドダイナミックレンジ）：120dB
- スマート VCA 機能（ラインクロス検知・侵入検知・人数カウント）を搭載
- 内蔵マイクによる音声録音に対応
- microSD カードスロット搭載（最大 512GB 対応）
- 電源：DC12V / PoE（IEEE 802.3af 準拠）に対応
- 防水・防塵、耐衝撃性能：IP67、IK10 準拠

仕様及び外観等の内容は予告なく変更することがございますが、予めご了承ください。

SPEC-1［仕様］

カメラ		
最大解像度	2MP (1920×1080)	
センサー	1/2.8'' CMOS	
最低照度	カラー: 0.0005 lux (F1.2, AGC ON)	白黒: 0 lux (IR 照射時)
デイ/ナイト	自動切替 (IR カットフィルター)	
シャッタースピード	自動/手動 (1～1/100000 秒)	
WDR	120dB	
S/N	>56 dB	

レンズ					
レンズタイプ	2.7 ～ 13.5mm 可変焦点レンズ				
アイリス	F1.2 固定				
画角	水平(H): 107.4° ～ 29.2°	垂直(V): 54.2° ～ 16.3°	対角(D):111.0° ～ 33.1°		
調整範囲	パン: 0° ～ 355°	チルト: 0° ～ 80°	ロール: 0° ～ 355°		
DORI	レンズ	検出(D)	観察(O)	認識(R)	識別(I)
	2.7mm	41.9m	16.8m	8.4m	4.2m
	13.5mm	209.5m	83.8m	41.9m	20.9m

イルミネーター	
補助光源タイプ	赤外線 LED
照射距離	最大 40m
波長	850 nm
スマート IR	対応
制御方式	自動/手動

ビデオ	
ビデオ圧縮	Advanced.265, H.265, H.264, MJPEG
H.264 コーデックプロファイル	Baseline profile, Main profile, High profile
メインストリーム	2MP(1920×1080):最大 30fps, 720P(1280×720):最大 30fps
サブストリーム	720P(1280×720):最大 30fps, D1(720×576):最大 30fps, 640×360:最大 30fps
サードストリーム	D1(720×576):最大 30fps, 640×360:最大 30fps, 2CIF(704×288):最大 30fps, CIF(352×288):最大 30fps
ビデオビットレート	128 Kbps ～ 16 Mbps
OSD	最大 8 OSD
ROI (関心領域)	最大 8 エリア
プライバシーマスク	最大 4 エリア
ビデオストリーム	3 ストリーム

SPEC-2［仕様］

イメージ	
ホワイトバランス	自動/屋外/微調整/ナトリウムランプ/ロック/自動 2
デジタルノイズリダクション	2D/3D DNR
フリップ	ノーマル/垂直反転/水平反転/180°回転/90°回転/90°反回転
歪補正	-
HLC	対応
BLC	対応
デフォグ	デジタルデフォグ

インテリジェント	
VCA スマート機能	UMD(Ultra モーション検知), 顔検知, SIP(ラインクロス検知, 侵入検知, エリア入退出検知) 人数カウント, 群衆密度監視

イベント	
基本検知	動体検知, タンパリング検知, 音声検知
機能全般	ウォーターマーク, IP アドレスフィルタリング, アクセスポリシー, ARP 保護, RTSP 認証, ユーザー認証, HTTP 認証

オーディオ	
オーディオ圧縮	G.711U, G.711A
オーディオビットレート	64 Kbps
オーディオサンプリングレート	8 kHz
ノイズフィルター	対応
双方向通話	対応

ストレージ	
エッジストレージ	Micro SD　最大 512GB
ネットワークストレージ	ANR, NAS (NFS)

ネットワーク		
プロトコル	IPv4, IGMP, ICMP, ARP, TCP, UDP, DHCP, PPPoE, RTP, RTSP, RTCP, DNS, DDNS, NTP, FTP, UPnP, HTTP, HTTPS, SMTP, 802.1x, SNMP, QoS, RTMP, SSH, SSL/TLS	
互換性統合	ONVIF (Profile S, Profile G, Profile T, Profile M), API, SDK	
ユーザー/ホスト	最大 32 ユーザー登録可能（3 段階ユーザーレベル: 管理者, 一般ユーザー, オペレーター)	
セキュリティ	パスワード保護, 強力なパスワード, HTTPS 暗号化, 操作ログのエクスポート, RTSP の基本認証とダイジェスト認証, HTTP のダイジェスト認証, TLS 1.2, ONVIF の WSSE およびダイジェスト認証	
遠隔監視(APP)	PC: FaceFourStation (Windows)	スマートフォン: DSSview (android, IOS)
Web ブラウザ	プラグインが必要なライブビュー: IE 10 以降, Chrome 45 以降, Firefox 52 以降, Edge 79 以降	

SPEC-3［仕様］

言語	
Web 言語	20 言語：繁体字中国語，英語，簡体字中国語，ポーランド語，ドイツ語，ロシア語，フランス語，韓国語，オランダ語，チェコ語，ポルトガル語(ヨーロッパ)，ポルトガル語(ブラジル)，日本語，タイ語，トルコ語，スペイン語(ラテンアメリカ)，スペイン語(ヨーロッパ)，ハンガリー語，イタリア語，ベトナム語

インターフェース		
オーディオ入力/出力	1 入力：インピーダンス 35 kΩ，振幅 2V [p -p]	1 出力：インピーダンス 600 Ω，振幅 2V [p -p]
アラーム入力/出力	1 入力	1 出力
内蔵マイク	対応	
内蔵スピーカー	-	
WI-FI	-	
ネットワーク	1 RJ45 10 M/100 M Base-TX Ethernet	
リセットボタン	対応	
電源インターフェース	Ø5.5mm 同軸電源プラグ	

全般		
電源	DC 12V±25%, PoE（IEEE 802.3af）	
消費電力	最大 7.0W	
保管環境	温度：-30 ℃ ～ 60 ℃	湿度：≤ 95% RH (結露なきこと)
動作環境	温度：-30 ℃ ～ 60 ℃	湿度：≤ 95% RH (結露なきこと)
サージ保護	6 KV	
寸法	Φ148 x 111.4mm (Φ x H)	
重量	970g	
材質	金属	
付属品	ビス一式，専用レンチ，防水コネクタ，クイックガイド	

認証・規格		
EMC	CE-EMC (EN 55032, EN 61000-3-3, EN IEC 61000-3-2, EN 55035) FCC (FCC 47 CFR part15 B)	
安全性	CE LVD (EN 62368-1) CB (IEC 62368-1) UL/CUL (UL 62368-1, CAN/CSA C22.2 No. 62368-1)	
環境性	CE-RoHS (2011/65/EU;(EU)2015/863); WEEE (2012/19/EU)	
保護等級	防水防塵：IP67 (IEC 60529)	耐衝撃：IK10 (IEC 62262)
NDAA	準拠	

OPTIONAL ACCESSORY［別売の付属品］

DW-A04	DW-A03W	DW-A04WJ	DW-A05E
配線ボックス	壁面取付金具	壁面取付金具(ボックス付)	天井埋込金具
DW-A01C			
防水コネクタ			
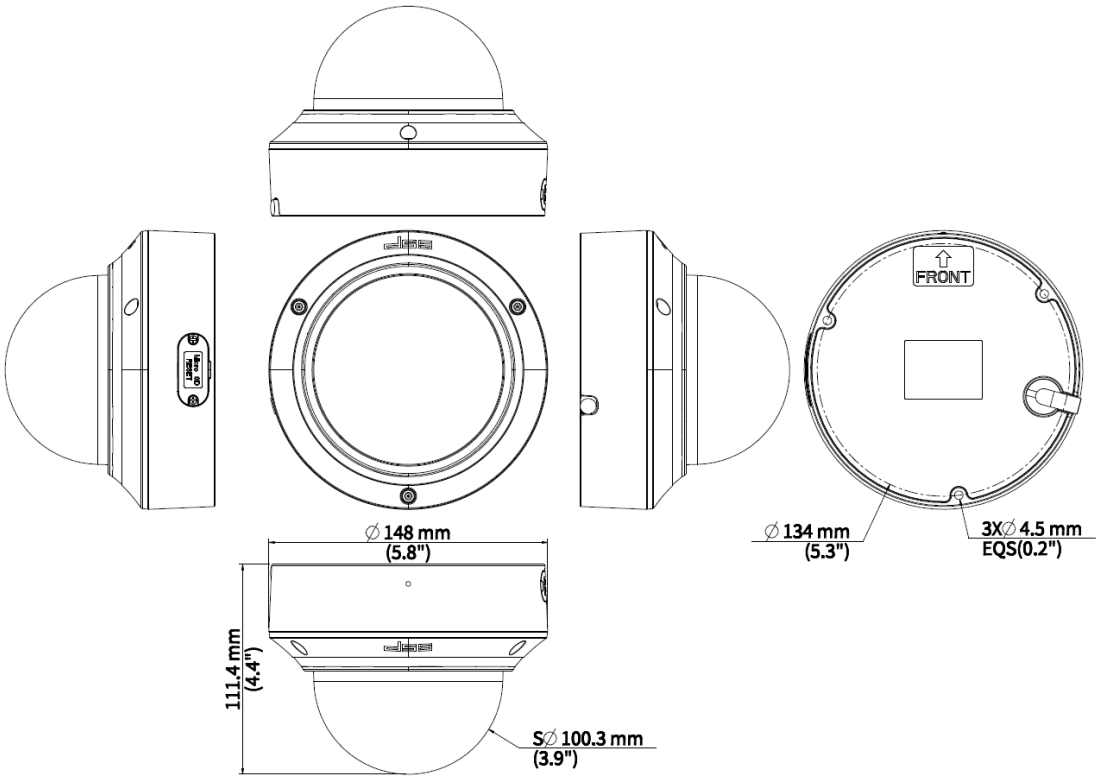
OUTLINE DREWING［外形図］