datasheet
Version 1.0.1

DW-P02

12MP 360°全方位型 ネットワークカメラ

※本体希望小売価格 ： オープン

POINT［特徴］

- 12MP、1/1.7 インチ CMOS センサーを搭載
- 映像圧縮方式：Advanced.265 / H.265 / H.264 / MJPEG 対応
- 超広角レンズによる 360°パノラマ映像を実現
- 360°全方位補光対応（赤外線照射距離 最大 15m）
- WDR（ワイドダイナミックレンジ）：DWDR
- スマート VCA 機能（ラインクロス検知･侵入検知）を搭載
- ヒートマップ分析対応（レコ―ダーとの連携により、移動体の分布状況を色分け表示）
- 内蔵マイク＆スピーカー搭載：カメラ単体で警報アラームや双方向音声に対応
- microSD カードスロット搭載（最大 512GB 対応）
- 電源：DC12V / PoE（IEEE 802.3af 準拠）に対応
- 防水･防塵、耐衝撃性能：IP67、IK10 準拠

仕様及び外観等の内容は予告なく変更することがございますが、予めご了承ください。

SPEC-1［仕様］

カメラ		
最大解像度	12MP (4000×3000)	
センサー	1/1.7'' CMOS	
最低照度	カラー: 0.03 lux (F2.0, AGC ON)	白黒: 0 lux (IR 照射時)
デイ/ナイト	自動切替 (IR カットフィルター)	
シャッタースピード	自動/手動 (1～1/100000 秒)	
WDR	DWDR	
S/N	>56 dB	

レンズ					
レンズタイプ	1.8mm 固定焦点レンズ				
アイリス	F2.0 固定				
画角	水平(H): 180°	垂直(V): 180°	対角(D): 180°		
DORI	レンズ	検出(D)	観察(O)	認識(R)	識別(I)
	1.8mm	43.8m	17.5m	8.8m	4.4m

イルミネーター	
補助光源タイプ	赤外線 LED
照射距離	最大 15m
波長	850 nm
スマート IR	対応
制御方式	自動/手動

ビデオ	
ビデオ圧縮	Advanced.265, H.265, H.264, MJPEG
H.264 コーデックプロファイル	Baseline profile, Main profile, High profile
メインストリーム	魚眼表示: 12MP(4000×3000):最大 20fps, 3000×3000:最大 20fps, 2560×2560:最大 25fps
	パノラマ表示: 12MP(4000×3000):最大 20fps, 3000×2000:最大 25fps, 3000×1500:最大 25fps
	PTZ 表示: 1920×1080:最大 25fps
サブストリーム	魚眼表示: 2000×1500:最大 20fps, 2000×2000:最大 25fps
サードストリーム	魚眼表示: D1(720×576):最大 25fps, CIF (352×288):最大 25fps
ビデオビットレート	128 Kbps ～ 16 Mbps
OSD	最大 8 OSD
ROI (関心領域)	対応
プライバシーマスク	最大 4 エリア
ビデオストリーム	3 ストリーム

SPEC-2［仕様］

ライブビュー表示	
ハードウェアデコード	天井設置: 魚眼表示/魚眼＋4PTZ 表示/水平パノラマ表示/垂直パノラマ表示
	卓上設置: 魚眼表示/魚眼＋4PTZ 表示/水平パノラマ表示/垂直パノラマ表示
	壁面設置: 魚眼表示/魚眼＋4PTZ 表示/パノラマ表示
ソフトウェアデコード	天井設置: 魚眼表示/360°パノラマ＋1PTZ 表示/180°パノラマ表示/魚眼＋3PTZ 表示/魚眼＋4PTZ 表示/魚眼＋8PTZ 表示/360°パノラマ＋6PTZ 表示
	卓上設置: 魚眼表示/360°パノラマ＋1PTZ 表示/180°パノラマ表示/魚眼＋3PTZ 表示/魚眼＋4PTZ 表示/魚眼＋8PTZ 表示/360°パノラマ＋6PTZ 表示
	壁面設置: 魚眼表示/180°パノラマ表示/180°パノラマ＋3PTZ 表示/180°パノラマ＋4PTZ 表示/180°パノラマ＋8PTZ 表示

イメージ	
ホワイトバランス	自動/屋外/微調整/ナトリウムランプ/ロック/自動 2
デジタルノイズリダクション	2D/3D DNR
フリップ	ノーマル/垂直反転/水平反転/180°回転
歪補正	-
HLC	-
BLC	対応
デフォグ	デジタルデフォグ

インテリジェント	
スマート侵入防止	SIP(ラインクロス検知，侵入検知)
人数検知	-
ヒートマップ	対応（レコ―ダーとの連携が必要）※カメラ単体では使用できません

イベント	
基本検知	動体検知，タンパリング検知，音声検知
機能全般	ウォーターマーク, IP アドレスフィルタリング，アクセスポリシー, ARP 保護, RTSP 認証，ユーザー認証, HTTP 認証

オーディオ	
オーディオ圧縮	G.711U, G.711A
オーディオビットレート	64 kbps
オーディオサンプリングレート	8 kHz
ノイズフィルター	対応
双方向通話	対応

SPEC-3［仕様］

ストレージ	
エッジストレージ	Micro SD　最大 512GB
ネットワークストレージ	ANR, NAS (NFS)

ネットワーク		
プロトコル	IPv4, IGMP, ICMP, ARP, TCP, UDP, DHCP, PPPoE, RTP, RTSP, RTCP, DNS, DDNS, NTP, FTP, UPnP, HTTP, HTTPS, SMTP, 802.1x, SNMP, QoS, RTMP, SSH, SSL/TLS	
互換性統合	ONVIF (Profile S, Profile G, Profile T, Profile M), API, SDK	
ユーザー/ホスト	最大 32 ユーザー登録可能（3 段階ユーザーレベル：管理者，一般ユーザー，オペレーター）	
セキュリティ	パスワード保護，強固なパスワード, HTTPS 暗号化，操作ログのエクスポート, RTSP(Basic／Digest 認証), HTTP(Digest 認証), TLS 1.2, ONVIF(WSSE／Digest 認証)	
遠隔監視(APP)	PC: FaceFourStation (Windows)	スマートフォン: DSSview (android, IOS)
Web ブラウザ	プラグインが必要なライブビュー: IE 10 以降, Chrome 45 以降, Firefox 52 以降, Edge 79 以降	

言語	
Web 言語	20 言語：繁体字中国語，英語，簡体字中国語，ポーランド語，ドイツ語，ロシア語，フランス語，韓国語，オランダ語，チェコ語，ポルトガル語(ヨーロッパ)，ポルトガル語(ブラジル)，日本語，タイ語，トルコ語，スペイン語(ラテンアメリカ)，スペイン語(ヨーロッパ)，ハンガリー語，イタリア語，ベトナム語

インターフェース		
オーディオ入力/出力	1 入力：インピーダンス 35 kΩ，振幅 2V [p -p]	1 出力：インピーダンス 600 Ω，振幅 2V [p -p]
アラーム入力/出力	2 入力	1 出力
内蔵マイク	対応（2 基）	
内蔵スピーカー	対応	
シリアルポート	1 RS485	
WI-FI	-	
ネットワーク	1 RJ45 10 M/100 M Base-TX Ethernet	
リセットボタン	対応	
電源インターフェース	Ø5.5mm 同軸電源プラグ	
ビデオ出力	1 BNC：インピーダンス 75 kΩ，振幅 1V [p -p]	

SPEC-4［仕様］

全般		
電源	DC 12V±25%, PoE（IEEE 802.3af）	
消費電力	最大 12W	
保管環境	温度: -30 ℃ ～ 60 ℃	湿度: ≤ 95% RH (結露なきこと)
動作環境	温度: -30 ℃ ～ 60 ℃	湿度: ≤ 95% RH (結露なきこと)
サージ保護	4 KV	
寸法	Φ149 x 55mm (Φ x H)	
重量	524g	
材質	金属＋プラスチック	
付属品	ビス一式，専用レンチ，防水コネクタ，クイックガイド	

認証･規格		
EMC	CE-EMC (EN 55032, EN 61000-3-3, EN IEC 61000-3-2, EN 50130-4) FCC (FCC 47 CFR part15 B)	
安全性	CE-LVD (EN 62368-1) UL/CUL (UL 62368-1, CAN/CSA C22.2 No. 62368-1)	
環境性	CE-RoHS (2011/65/EU; (EU) 2015/863); WEEE (2012/19/EU)	
保護等級	防水防塵: IP67 (IEC 60529)	耐衝撃: IK10 (IEC 62262)
NDAA	準拠	

OUTLINE DREWING［外形図］

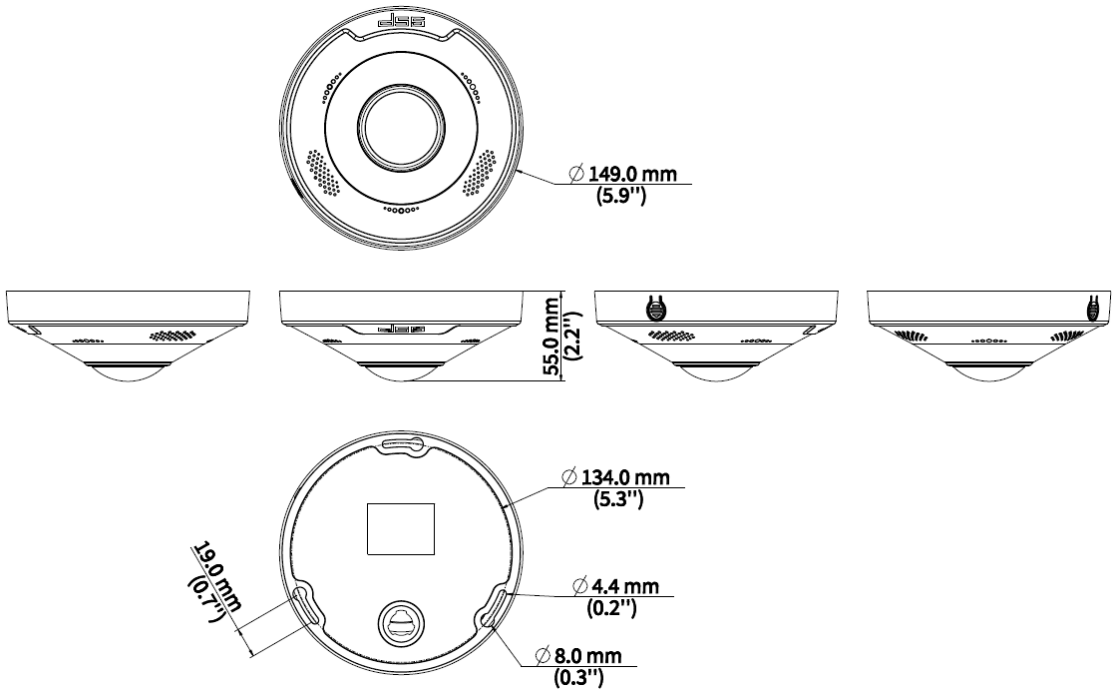

PAGE FIVE