DW-P07

8MP HD インテリジェント
LighterHunter IR VF バレットネットワークカメラ

特徴

・8 メガピクセル、1/2.8 型 CMOS センサーによる高品質な画像

・8MP (3840*2160)@20fps; 5MP (3072*1728)@30/25fps; 4MP (2560*1440)@30/25fps; 2MP (1920*1080) @30/25fps

Ultra 265, H.265, H.264, MJPEG

・クロスライン、侵入、エリアへの進入、エリアからの離脱の検知を含むインテリジェントな境界保護

・ターゲット分類に基づき、葉っぱや鳥、光などによる誤報を大幅に減らし、人間や自動車、非自動車に正確に焦点を当てることができます

・低照度環境下での超高画質を実現する LightHunter 技術

・120dB の真の WDR 技術により、強い光のシーンでもクリアな画像が得られます

・9：16 コリドーモード対応

・アラーム：1 in/1 out、オーディオ：1 in/1 out 1 入力/1 出力

・スマート IR、最大 50m（164 フィート）の IR 距離

・256GB Micro SD カード対応

・IK10、IP67

・PoE 給電対応

・DDNS 設定に対応 ※DDNS 機能はルーターのポート開放を伴うため、セキュリティ上の理由（不正アクセス等）により使用が推奨されません

寸法

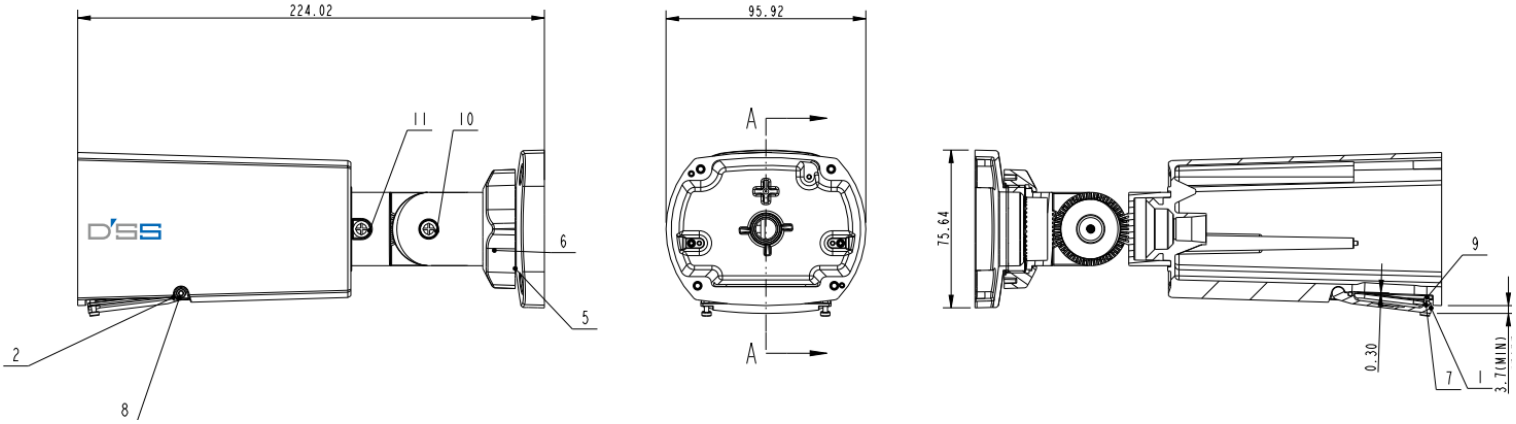

カメラ					
センサー	1/2.8 インチ、8.0 メガピクセル、プログレッシブスキャン、CMOS				
レンズ	2.8～12mm、AF オートフォーカス、電動ズームレンズ				
DORI 距離	レンズ（mm）	検出（m）	観察（m）	認識（m）	識別(m)
	2.8	86.9	34.8	17.4	8.7
	12	372.4	149.0	74.5	37.2
画角(H)	107.4°~ 29.2°				
画角(V)	54.2°~ 16.3°				
画角(D)	111.0°~33.1°				
画角調整	パン: 0° ~ 360°	チルト: 0° ~ 90°	ロール: 0° ~ 360°		
シャッタースピード	オート/マニュアル, 1 ~ 1/100000s				
最低照度	カラー: 0.003 ルクス（F1.6, AGC ON) 赤外線 0 ルクス				
デイ/ナイト	赤外線自動カットフィルター				
デジタルノイズリダクション	2D/3D デジタルノイズリダクション				
S/N	56 dB 以上				
IR 距離	最大 50m（164ft）の IR 範囲				
波長	850nm				
IR On/Off コントロール	オート/マニュアル				
デフォグ	デジタルデフォグ				
WDR	120dB				
ビデオ					
ビデオ圧縮	Ultra 265, H.265, H.264, MJPEG				
H.264 コードプロファイル	ベースラインプロファイル，メインプロファイル，ハイプロファイル				
フレームレート	メインストリーム: 8MP (3840*2160), Max 20fps;5MP (3072*1728), Max 30fps; 4MP (2560*1440), Max30fps; 1080P (1920*1080), Max 30fps; サブストリーム: 1080P (1920*1080), Max 30fps;720P (1280*720), Max 30fps; D1 (720*576), Max 30fps; 640*360,Max 30fps; 2CIF(704*288), Max 30fps; CIF(352*288), Max 30fps; サードストリーム: D1 (720*576), Max 30fps; 640*360,Max 30fps; 2CIF(704*288), Max 30fps; CIF(352*288), Max 30fps;				
ビデオビットレート	128 Kbps~16 Mbps				
OSD	最大 8OSD				
プライバシーマスク	最大 4 エリア				
ROI	最大 8 エリア				
動体検知	最大 4 エリア				
イメージ					
ホワイトバランス	オート/屋外/微調整 /ナトリウムランプ/ロック /オート 2				
スマート IR	対応				
フリップ	ノーマル l/垂直/水平/180°/90°時計回り/90°反時計回り				
露払	対応				
HLC	対応				

BLC	対応
オーディオ	
オーディオ圧縮	G.711
抑制	対応
サンプリングレート	8KHZ
ストレージ	
エッジストレージ	Micro SD, 最大 256GB
ネットワークストレージ	ANR
インテリジェント	
スマートな侵入防止	クロスライン、侵入、エリア突入、エリア離脱検知;
イベント	
基本検出	動体検知、タンパリング検知、音声検知
一般的な機能	電子透かし、IP アドレスフィルタリング、タンパリングアラーム、アラーム入力、アラーム出力、アクセスポリシー、ARP 保護、RTSP 認証、ユーザー認証
ネットワーク	
プロトコル	IPv4, IGMP, ICMP, ARP, TCP, UDP, DHCP, RTP, RTSP, RTCP, DNS, DDNS, NTP, FTP, UPnP, HTTP, HTTPS, SMTP, SSL, SNMP
互換性のある統合	ONVIF (Profile S, Profile G, Profile T), API
クライアントソフトウェア	Facefourstation
ウェブブラウザ	プラグインが必要なライブビュー。IE9+、Chrome 41 以下、Firefox 52 以下
	プラグイン不要のライブビュー。Chorme 57.0+、Firefox 58.0+、Edge 16+、Safari 11+に対応しています
インターフェース	
オーディオ入力/出力	入力：インピーダンス 35kΩ、振幅 2V［p-p］
	出力：インピーダンス 600Ω、振幅 2V［p-p］
アラーム入力/出力	1/1
ネットワーク	1 RJ45 10M/100M ベース TX イーサネット
承認	
承認	CE: EN 60950-1 UL: UL60950-1 FCC: FCC Part 15
全般	
電源	DC 12V±25%, PoE (IEEE 802.3af)
	消費電力。最大 10.5W
寸法（L × W × H)	224.4 × 75.6 × 95.9mm
重量	0.95kg (2.03lb)
素材	金属
動作環境	-30°C～60°C（-22°F～140°F）、湿度：≤95%RH（結露なきこと）
保管環境	-30°C～60°C（-22°F～140°F）、湿度：≤95%RH（結露なきこと）
サージ保護	6KV
保護等級	IP67
耐衝撃	IK10
リセットボタン	N/A